P3301T10

Профиль монтажный

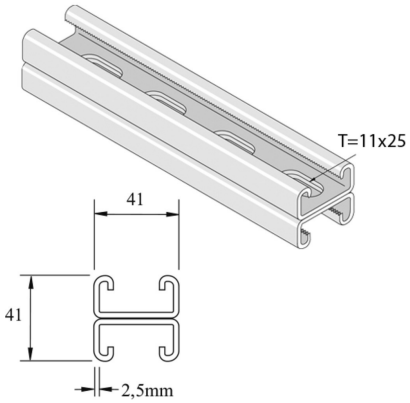

Стандартное исполнение — Листовая сталь без покрытия

HD	Артикул	↕ мм	↔ мм	→‖← мм	⇄ мм	kg/m	📦	Наличие на складе	Ед. изм.
-	**P3301T10P**	41	41	2,5	6000	3,590	150		M
-	**P3301T10PG**	41	41	2,5	6000	3,422	6	X	M
-	**P3301T10DF**	41	41	2,5	6000	3,530	6	X	M
-	**P3301T10PGX3**	41	41	2,5	3000	3,422	3	X	M
-	**P3301T10HX3**	41	41	2,5	3000	3,530	75		M