P3300T10

Профиль монтажный

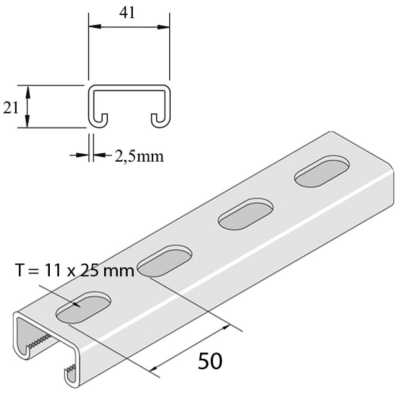

Стандартное исполнение — Сталь sendzimir

HD	Артикул	↕ мм	↔ мм	→‖← мм	⇄ мм	kg/m	📦	Наличие на складе	Ед. изм.
-	**P3300TP10**	21	41	2,5	6000	1,680	6	X	M
-	**P3300T10**	21	41	2,5	6000	1,706	6	X	M
-	**P3301T10H**	41	41	2,50	6000	3,530	6	X	M
-	**P3300T10DF**	21	41	2,5	6000	1,706	6		M
-	**P3300TP10X3**	21	41	2,5	3000	1,679	3		M
-	**P3300T10X3**	21	41	2,5	3000	1,760	3	X	M
-	**P3300T10X2000**	21	41	2,5	2000	1,570	2	X	M
-	**P3300T10DFX3**	21	41	2,5	3000	1,706	3		M
-	**P3300TH10**	21	41	2,50	6000	1,760	3	X	M
-	**P3300TH10X3**	21	41	2,5	3000	1,760	3	X	M