P3100T10

Профиль монтажный

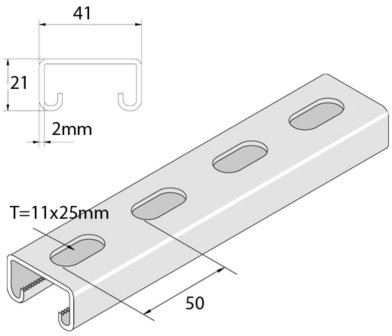

Стандартное исполнение Сталь sendzimir

HD	Артикул	↕ мм	↔ мм	→‖← мм	⇄ мм	kg/m	⬢	Наличие на складе	Ед. изм.
-	**P3100T10**	21	41	2	6000	1,531	6	X	M
-	**P3100TH10**	21	41	2	6000	1,531	6		M
-	**P3100T10X2**	21	41	2	3000	1,531	2	X	M
-	**P3100T10X3**	21	41	2	3000	1,408	3	X	M