P1001

Профиль монтажный

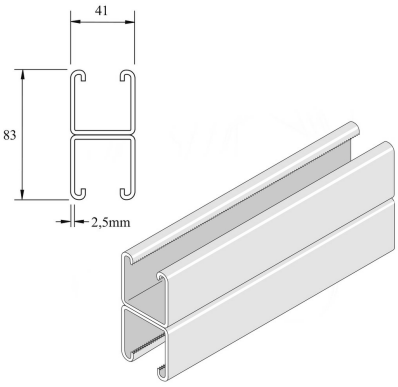

Стандартное исполнение — Листовая сталь без покрытия

HD	Артикул	↕ мм	↔ мм	→‖← мм	⇄ мм	kg/m	📦	Наличие на складе	Ед. изм.
-	**P1001P**	82	41	2,5	6000	5,505	150		M
-	**P1001PG**	83	41	2,5	6000	5,594	6	X	M
-	**P1001PGX3000**	82	41	2,5	3000	5,593	75		M
-	**P1001**	83	41	2,5	6000	5,770	6	X	M
-	**P1001X3000**	83	41	2,5	3000	5,770	3		M