PNP06-PNP12A

Гайка канальная

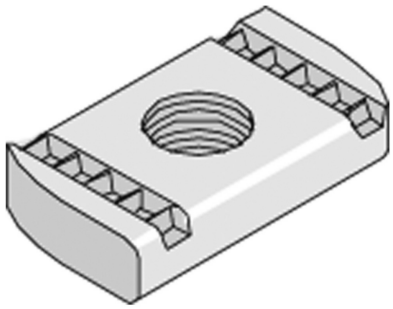

Стандартное исполнение | Сталь sendzimir

HD	Артикул	↕ мм	↔ мм	→‖← мм	⇄ мм	kg/stk		Наличие на складе	Ед. изм.
-	**PNP06ZP**			M6		0,024	100	X	STK
-	**PNP08ZP**			M8		0,034	100	X	STK
-	**PNP10ZP**			M10		0,035	100	X	STK
-	**PNP12ZP**			M12		0,046	100	X	STK
-	**PNP12AZP**			M12		0,036	100	X	STK
-	**PNP06DINHG**			M6		0,031	100	X	STK
-	**PNP08DINHG**			M8		0,034	100	X	STK
-	**PNP10DINHG**			M10		0,038	100	X	STK
-	**PNP12DINHG**			M12		0,046	100	X	STK
-	**PNP12ADINHG**			M12		0,034	100	X	STK
-	**PNP10DF**			M10		0,035	100		STK
-	**PNP12DF**			M12		0,050	100		STK
-	**PNP12ADF**			M12		0,038	100		STK

Применяется для профиля 41x21 мм

Заказывать полными упаковками.
Габариты соответствуют стандарту ISO965-2.