PNK

Скользящая гайка с держателем из ПВХ

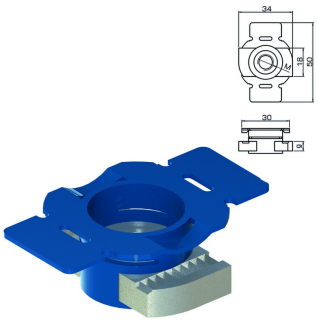

Стандартное исполнение

Гальваническое цинковое покрытие

HD	Артикул	↕ мм	↔ мм	→‖← мм	⇄ мм	kg/stk		Наличие на складе	Ед. изм.
-	**PNK08**	50	34	6		0,020	25		STK
-	**PNK10**	50	34	6		0,020	50		STK
-	**PNK12**	50	34	8		0,030	25		STK

Заказывать полными упаковками.