KLLI60

Кабельный лоток лестничного типа с телескопическими концами серии "LIGHT"

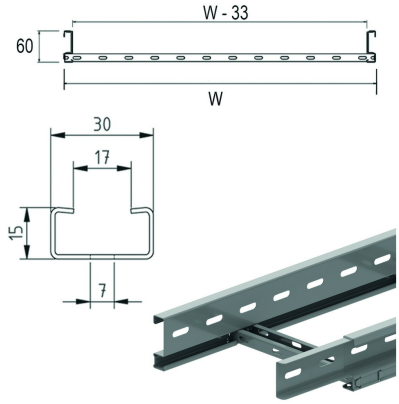

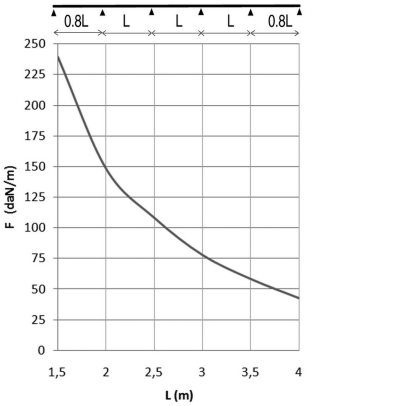

Лонжероны: перфорированный S-образный профиль
Перекладины из С-образного профиля 15x30

Стандартное исполнение — Сталь sendzimir

Вариант исполнения

HD	Артикул	↕ мм	↔ мм	→‖← мм	⇄ мм	kg/m	📦	Наличие на складе	Ед. изм.
-	**KLLI60.150**	60	150	1	3000	1,968	30	X	M
-	**KLLI60.200**	60	200	1	3000	2,085	30	X	M
-	**KLLI60.300**	60	300	1	3000	2,319	30	X	M
-	**KLLI60.400**	60	400	1	3000	2,553	30	X	M
-	**KLLI60.450**	60	450	1	3000	2,670	30	X	M
-	**KLLI60.500**	60	500	1	3000	2,787	30	X	M
-	**KLLI60.600**	60	600	1	3000	3,021	30	X	M
-	**KLLI60.750**	60	750	1	3000	3,373	30	X	M
-	**KLLI60.800**	60	800	1	3000	3,490	30	X	M
-	**KLLI60.900**	60	900	1	3000	3,724	30	X	M
-	**ZMKLLI60.150**	60	150	1	3000	1,968	30	X	M
-	**ZMKLLI60.200**	60	200	1	3000	2,085	30	X	M
-	**ZMKLLI60.300**	60	300	1	3000	2,319	30	X	M
-	**ZMKLLI60.400**	60	400	1	3000	2,553	30	X	M
-	**ZMKLLI60.450**	60	450	1	3000	2,670	30	X	M
-	**ZMKLLI60.500**	60	500	1	3000	2,787	30	X	M
-	**ZMKLLI60.600**	60	600	1	3000	3,021	30	X	M
-	**ZMKLLI60.750**	60	750	1	3000	3,373	30	X	M
-	**ZMKLLI60.800**	60	800	1	3000	3,490	30	X	M
-	**ZMKLLI60.900**	60	900	1	3000	3,724	30	X	M

Для монтажа с:



Гайка и винт с зубчатыми насечками
VM

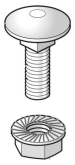

Винт с квадратной шейкой и гайка с зубчатыми насечками
VMK

График допустимых нагрузок
В диаграмме представлены данные о равномерно распределенной допустимой нагрузке в горизонтальной плоскости, применяемой к нескольким опорам. Они соответствуют IEC 61537 относительно середины и конца пролета =0,8x расстояния между опорами.

F - максимально допустимая нагрузка (даН/м)
L - расстояние между опорами (м)
макс. деформация при изгибе (м) = L/100

Характеристики
- легкие по весу
- прочные
- фиксация разделителя SLOS35 в кабельном лотке лестничного типа осуществляется с помощью фасонной гайки GM6 и винта RB6.10
- в случае разрезания лотка нет необходимости делать отверстия для соединения
- соединяется со следующим лотком при помощи KLLKP60 и VM6.10
- соединение кабельных лотков с аксессуарами осуществляется без использования соединительных пластин.
- перфорированные перекладины облегчают крепление кабеля.

Техническая информация

Лонжероны выполнены из S-образного профиля с закруглёнными кромками бортов. Перфорация по всей длине лонжерона.
Перекладины выполнены из C-образного профиля и располагаются в лонжеронах с интервалом в 250 мм.
Крепление методом «клинч». Отверстия перекладин направлены вверх.