HDKS60

Кабельный лоток лестничного типа DAVID

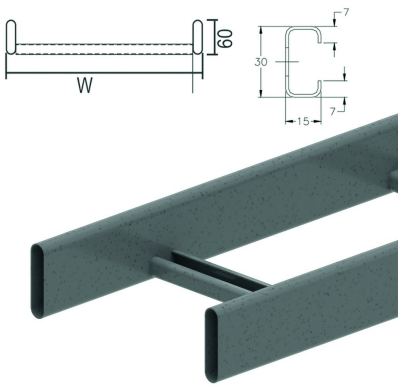

Лонжероны из труб прямоугольного профиля.
Перекладины выполнены из С-образного перфорированного профиля 15x30

Стандартное исполнение Горячее цинкование

HD	Артикул	↕ мм	↔ мм	→‖← мм	⇄ мм	kg/m	📦	Наличие на складе	Ед. изм.
-	**HDKS60.200**	60	200		6000	2,800	60	X	M
-	**HDKS60.300**	60	300		6000	3,080	60	X	M
-	**HDKS60.400**	60	400		6000	3,320	60	X	M
-	**HDKS60.500**	60	500		6000	3,530	60	X	M
-	**HDKS60.600**	60	600		6000	3,870	60	X	M

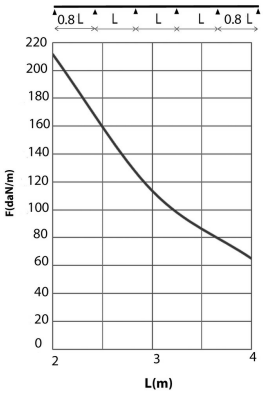

График допустимых нагрузок
В диаграмме представлены данные о равномерно распределенной допустимой нагрузке в горизонтальной плоскости, применяемой к нескольким опорам. Они соответствуют IEC 61537 относительно 1/5 расстояния между опорами = 0,8x расстояния между опорами.

F - максимально допустимая нагрузка (даН/м)
L - расстояние между опорами (м)
макс. деформация при изгибе (м) = L/100

Характеристики

- легкие по весу и прочные
- закруглённые кромки исключают повреждение кабеля
- стандартное исполнение - горчий цинк
- перфорированные перекладины обеспечивают эффективное крепление кабеля
- фиксация разделителя (ZMSLOS35) в кабельном лотке лестничного типа осуществляется с помощью фасонной гайки GM6 и винта RB6.10

Техническая информация
Лонжероны выполнены из труб прямоугольного профиля с сечением 60 мм x 15 мм.
Перекладины выполнены из С-образного перфорированного профиля и приварены к лонжеронам через каждые 250 мм.
Размещение перекладин: отверстия первой перекладины направлены вверх, второй – вниз.

Для монтажа с:

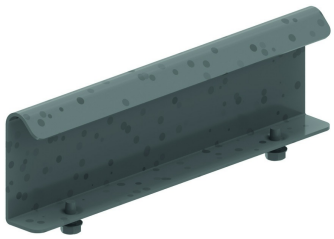

Соединитель лотковый HDKS
HDSSU

.