HDVSIE

Опора для крепления к полу HDKLIE

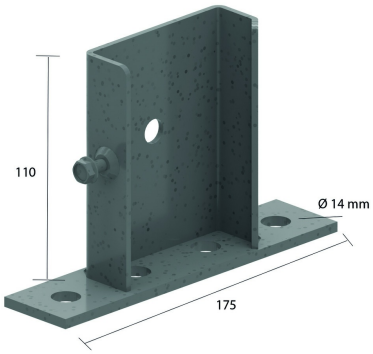

Для крепления кабельного лотка лестничного типа вертикально к полу
Фиксируется на лонжероне

Стандартное исполнение Горячее цинкование

HD	Артикул	↕ мм	↔ мм	→‖← мм	⇄ мм	kg/stk	📦	Наличие на складе	Ед. изм.
-	**HDVSIE**	115	88			0,640	6	X	STK

Заказывать полными упаковками.
Предварительно комплектуется болтом 6x12.