M1108-M1155

Хомут трубный

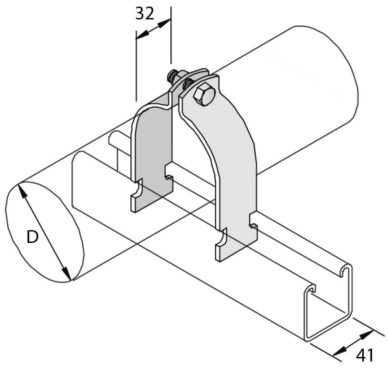

Стандартное исполнение Сталь sendzimir

HD	Артикул	↕ мм	↔ мм	→‖← мм	⇄ мм	kg/stk	📦	Наличие на складе	Ед. изм.
-	**M1108**		8,7 - 10,3			0,030	20		STK
-	**M1109**		10,3 - 12,7			0,031	20		STK
-	**M1110**		11,9 - 13,5			0,033	20		STK
-	**M1111**		13,5 - 14,3			0,034	20		STK
-	**M1112**		14,3 - 16,7			0,035	20		STK
-	**M1113**		15,9 - 18,3			0,037	20	X	STK
-	**M1114**		18,3 - 20,6			0,039	20		STK
-	**M1115**		19,0 - 21,4			0,040	20	X	STK
-	**M1116**		21,4 - 25,4			0,042	20	X	STK
-	**M1117**		25,4 - 27,8			0,045	20	X	STK
-	**M1118**		27,0 - 30,2			0,048	20	X	STK
-	**M1119**		30,2 - 33,8			0,052	20	X	STK
-	**M1120**		31,8 - 35,9			0,052	20	X	STK
-	**M1121**		34,9 - 39,7			0,057	20	X	STK
-	**M1122**		39,7 - 42,9			0,061	20	X	STK
-	**M1123**		42,9 - 46,8			0,064	20		STK
-	**M1124**		46,8 - 50,8			0,115	20	X	STK
-	**M1125**		48,4 - 52,4			0,117	20	X	STK
-	**M1126**		52,4 - 58,7			0,124	10		STK
-	**M1127**		58,7 - 63,5			0,136	20	X	STK
-	**M1128**		63,5 - 68,3			0,144	10		STK
-	**M1129**		68,3 - 73,0			0,152	10		STK
-	**M1130**		73,0 - 79,4			0,159	10	X	STK
-	**M1131**		76,2 - 82,6			0,167	10		STK
-	**M1132**		82,6 - 88,1			0,173	10		STK
-	**M1133**		88,1 - 95,2			0,182	20	X	STK
-	**M1134**		95,2 - 100,0			0,196	20		STK
-	**M1135**		100,0 - 106,4			0,204	20		STK
-	**M1136**		106,4 - 111,1			0,217	20		STK
-	**M1137**		111,1 - 120,7			0,225	10	X	STK
-	**M1138**		120,7 - 129,4			0,173	10		STK
-	**M1139**		129,4 - 138,1			0,255	10		STK
-	**M1140**		138,1 - 149,2			0,268	10		STK
-	**M1141**		149,2 - 161,9			0,292	10		STK
-	**M1142**		161,9 - 174,6			0,314	20	X	STK

HD	Артикул	↕ мм	↔ мм	→‖← мм	⇄ мм	kg/stk	📦	Наличие на складе	Ед. изм.
-	**M1143**		174,6 - 182,6			0,326	20		STK
-	**M1144**		182,6 - 190,5			0,340	20		STK
-	**M1145**		190,5 - 203,2			0,356	20		STK
-	**M1146**		203,2 - 212,7			0,373	20		STK
-	**M1147**		212,7 - 225,4			0,394	20		STK
-	**M1148**		225,4 - 238,1			0,418	20		STK
-	**M1149**		238,1 - 250,8			0,435	20		STK
-	**M1150**		250,8 - 263,5			0,456	20		STK
-	**M1151**		263,5 - 276,2			0,477	20		STK
-	**M1152**		275,2 - 288,9			0,497	20		STK
-	**M1153**		288,9 - 301,6			0,522	20		STK
-	**M1154**		301,6 - 314,3			0,538	10		STK
-	**M1155**		314,3 - 327,0			0,557	20		STK
-	**M1110H**		41		32	0,039	20		STK
-	**M1116H**		41		32	0,044	20		STK
-	**M1118H**		41		32	0,048	20		STK
-	**M1119H**		41		32	0,052	20		STK
-	**M1120H**		32	1,50		0,052	20	X	STK
-	**M1122H**		32	1,50		0,061	20	X	STK
-	**M1124H**		32	2,50		0,115	20	X	STK
-	**M1125H**		41		32	0,117	20		STK
-	**M1127H**		58,7 - 63,5			0,136	20		STK
-	**M1129H**		41		32	0,221	20		STK
-	**M1130H**		41		32	0,159	20		STK
-	**M1132H**		32	2,50		0,173	10		STK
-	**M1133H**		88,1 - 95,2			0,182	10		STK
-	**M1134H**		32	2,50		0,196	20		STK
-	**M1135H**		41		32	0,204	20		STK
-	**M1136H**		106,4 - 111,1			0,217	20		STK
-	**M1138H**		32	2,50		0,173	10		STK
-	**M1141H**		149,2 - 161,9			0,292	20		STK
-	**M1143H**		32	2,50		0,326	20		STK
-	**M1146H**		41		32	0,373	20		STK
-	**M1147H**		212,7 - 225,4			0,394	20		STK

HD	Артикул	↕ мм	↔ мм	→‖← мм	⇄ мм	kg/stk		Наличие на складе	Ед. изм.
-	**M1149H**		238,1 - 250,8			0,435	20		STK
-	**M1150H**		41		32	0,456	20		STK
-	**M1151H**		41		32	0,477	20		STK
-	**M1153H**		32	2,50		0,522	20		STK
-	**M1155H**		314,3 - 327,0			0,557	10		STK

Заказывать полными упаковками.