PNP SS

Glijmoer voor draagprofielen

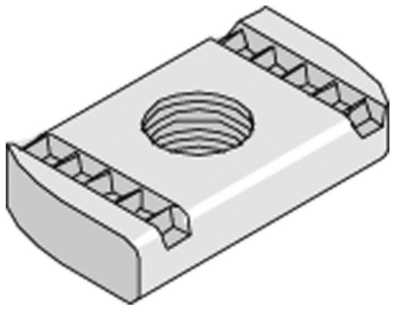

Stand. Uitv. Inox 316

HD	Artikel	↕ mm	↔ mm	→‖← mm	⇄ mm	kg/stk	📦	Stock	Eenh.
-	**PNP06SS**			M6		0,028	100	X	STK
-	**PNP08SS**			M8		0,034	100	X	STK
-	**PNP10SS**			M10		0,038	100	X	STK
-	**PNP12ASS**			M12		0,038	100	X	STK