P1941SS

Verbindingsstuk vlak 5D14

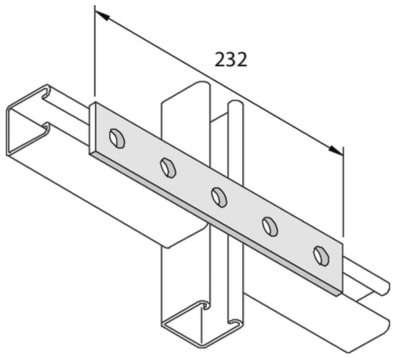

Stand. Uitv. Inox 316

HD	Artikel	↕ mm	↔ mm	→‖← mm	⇄ mm	kg/stk		Stock	Eenh.
-	**P1941SS**		40		232	0,375	20		STK