P1218SS

21x2.5-profiel Koppeling

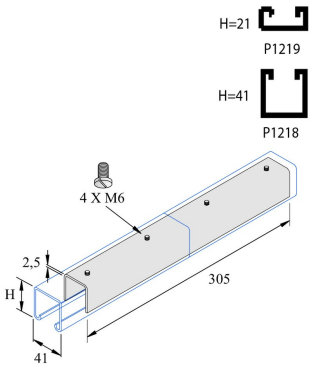

Stand. Uitv. Inox 316

HD	Artikel	↕ mm	↔ mm	→‖← mm	⇄ mm	kg/stk	📦	Stock	Eenh.
-	**P1218SS**	41	41	2,5	305	0,566	10		STK

Afkorting:
- SS = inox