P4045

Z21 Verbindingsstuk enkel profiel 2D14

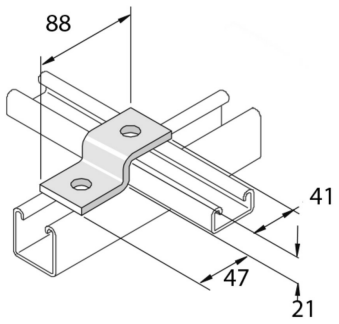

Stand. Uitv.								Hot-Dip	
HD	Artikel	↕ mm	↔ mm	→‖← mm	⇄ mm	kg/stk	📦	Stock	Eenh.
-	**P4045**	21			88	0,160	20	X	STK

Afkorting:
- HG = Hot-Dip Gegalvaniseerd