P2103

Verbindingsstuk geplooid 15° 2D14

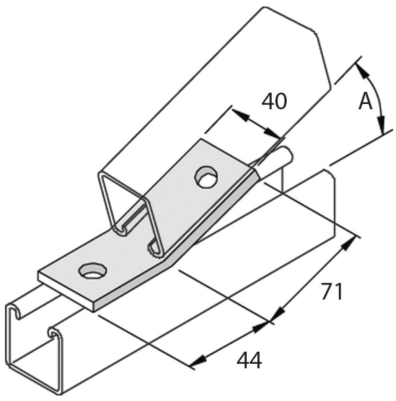

Stand. Uitv.						Hot-Dip			
HD	Artikel	↕ mm	↔ mm	→‖← mm	⇄ mm	kg/stk	📦	Stock	Eenh.
-	**P2103**					0,188	10		STK

A = 15°

Afkorting:
- HG = Hot-Dip Gegalvaniseerd