P2097

Verbindingsstuk geplooid 60° 2D14

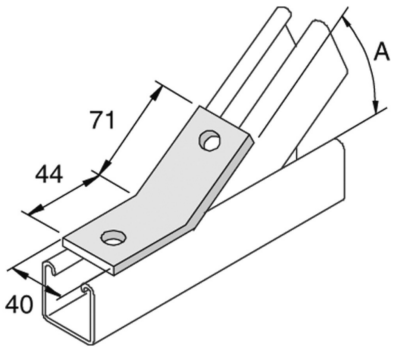

Stand. Uitv. Hot-Dip

HD	Artikel	↕ mm	↔ mm	→‖← mm	⇄ mm	kg/stk		Stock	Eenh.
-	**P2097**					0,188	10	X	STK

A = 60°

Afkorting:
- HG = Hot-Dip Gegalvaniseerd