P1834
Verbindingsstuk

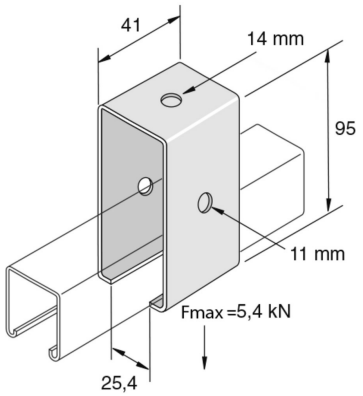

Stand. Uitv.					Hot-Dip				
HD	Artikel	↕ mm	↔ mm	→‖← mm	⇄ mm	kg/stk	⬚	Stock	Eenh.
-	**P1834**	95	41		41	0,490	10	X	STK

Afkorting:
- HG = Hot-Dip Gegalvaniseerd