P1325

Verbindingsstuk hoek 90° L 4D14

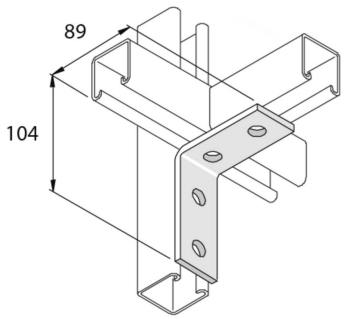

Stand. Uitv.								Hot-Dip	
HD	Artikel	↕ mm	↔ mm	→‖← mm	⇄ mm	kg/stk		Stock	Eenh.
-	**P1325**	89	40		104	0,288	25	X	STK
-	**P1325DF**	89	40		104	0,375	25	X	STK

Afkorting:
- HG = Hot-Dip Gegalvaniseerd