P1271
I-balk klem C63

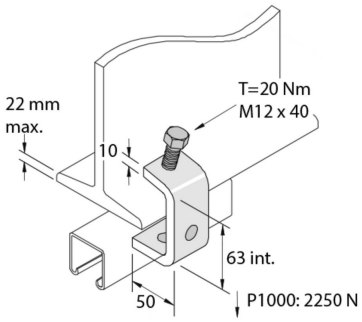

Stand. Uitv.					Hot-Dip				
HD	Artikel	↕ mm	↔ mm	→‖← mm	⇄ mm	kg/stk		Stock	Eenh.
-	**P1271**	63	40		50	0,428	10	X	STK

Afkorting:
- HG = Hot-Dip Gegalvaniseerd