P1043

OM41 Verbindingsstuk dubbel profiel 6D14

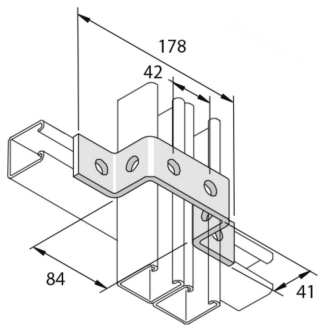

Stand. Uitv.									Hot-Dip
HD	Artikel	↕ mm	↔ mm	→‖← mm	⇄ mm	kg/stk	⬚	Stock	Eenh.
-	**P1043**	41	40		178	0,389	10		STK

Afkorting:
- HG = Hot-Dip Gegalvaniseerd