P1036

Verbindingsstuk vlak 90x90 3D14

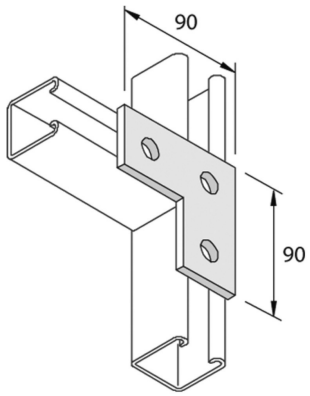

Stand. Uitv.					Hot-Dip				
HD	Artikel	↕ mm	↔ mm	→‖← mm	⇄ mm	kg/stk		Stock	Eenh.
-	**P1036**		90		90	0,233	20	X	STK
-	**P1036DF**		90		90	0,206	20	X	STK

Afkorting:
- HG = Hot-Dip Gegalvaniseerd