HDKSR60

Kabelladder DAVID ronde sporten

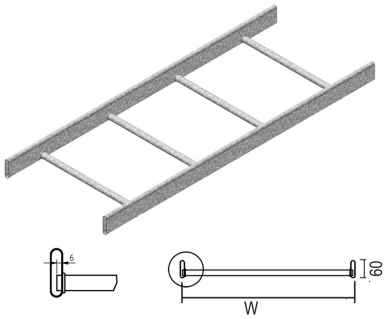

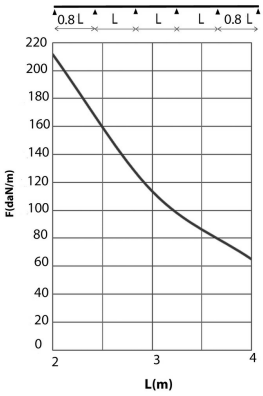

Gesloten buislangsliggers
Ronde sporten

Stand. Uitv. Hot-Dip

HD	Artikel	↕ mm	↔ mm	→‖← mm	⇄ mm	kg/m	📦	Stock	Eenh.
-	**HDKSR60.200**	60	200		6000	2,700	60		M
-	**HDKSR60.300**	60	300		6000	2,940	60		M
-	**HDKSR60.400**	60	400		6000	3,180	60		M
-	**HDKSR60.500**	60	500		6000	3,430	60		M
-	**HDKSR60.600**	60	600		6000	3,670	60		M

BELASTINGSDIAGRAM
Deze grafiek geeft de maximaal toelaatbare gelijkmatig verdeelde horizontale belasting aan voor meervoudige belastingondersteuning. Ze voldoen aan de norm IEC 61537 par 10.3.3 test type III met verbinding op 1/5 van de ondersteuningsafstand.

F = max. toelaatbare belasting (daN/m)
L = steunafstand (m)
Max. doorbuiging (m) = L/100

EIGENSCHAPPEN
- goede afkoeling van de kabels
- licht in gewicht en sterk
- afgeronde hoeken
- kabelbeschadiging uitgesloten
- gesloten langsliggers
- stofophoping uitgesloten

TECHNISCHE INFO
De langsliggers zijn vervaardigd uit ovale buisprofielen met een doorsnede van 60 mm x 15 mm.
De sporten uit rond buisprofiel met doorsnede 19 mm worden om de 250 mm in de langsliggers gelast.