HDBKIE25

Bevestigingsklem voor HDKLIE

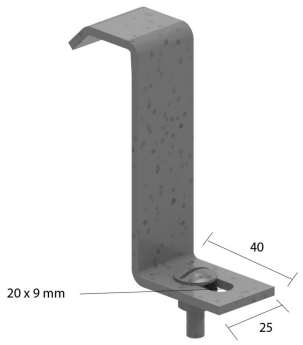

Voor de bevestiging van de ladder op de consoles.

Stand. Uitv. Hot-Dip

HD	Artikel	↕ mm	↔ mm	→‖← mm	⇄ mm	kg/stk	⬡	Stock	Eenh.
-	**HDBKIE25**	83	25			0,090	20	X	STK

Inclusief: Bout HDRB6.20 en moer RM6.