P4000T10

Rail de montage

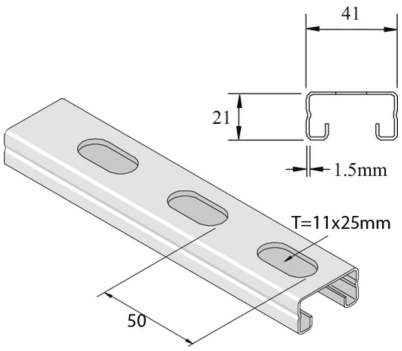

Exec. Std. Sendzimir

HD	Référence	↕ mm	↔ mm	→‖← mm	⇄ mm	kg/m	📦	Magasin	Unité
-	**P4000T10**	21	41	1,5	6000	1,103	6	X	M
-	**P4000T10X2**	21	41	1,5	2000	1,103	2	X	M
-	**P4000T10X3**	21	41	1,5	3000	1,160	3	X	M

Abbréviation:
- ZP = Galvanisé