P3100T10

Rail de montage

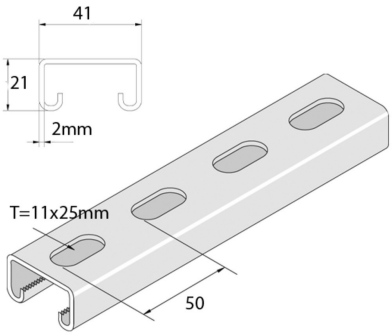

Exec. Std. Sendzimir

HD	Référence	↕ mm	↔ mm	→‖← mm	⇄ mm	kg/m	📦	Magasin	Unité
-	**P3100T10**	21	41	2	6000	1,531	6	X	M
-	**P3100TH10**	21	41	2	6000	1,531	6		M
-	**P3100T10X2**	21	41	2	3000	1,531	2	X	M
-	**P3100T10X3**	21	41	2	3000	1,408	3	X	M

Abbréviation:
- PO = Non Traité
- ZP = Galvanisé
- HG = Galvanisé à Chaud