P1000T

Rail de montage

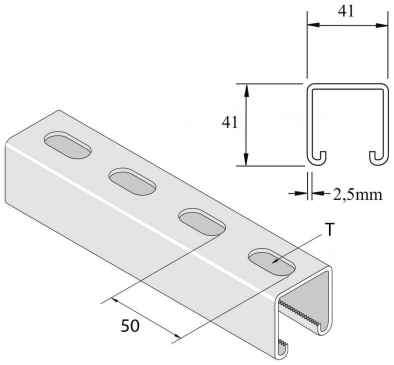

Exec. Std. Sendzimir

HD	Référence	↕ mm	↔ mm	→‖← mm	⇄ mm	kg/m	📦	Magasin	Unité
-	**P1000TP**	41	41	2,5	6000	2,605	6	X	M
-	**P1000T**	41	41	2,5	6000	2,647	6	X	M
-	**P1000TH**	41	41	2,5	6000	2,647	6	X	M
-	**P1000TDF**	41	41	2,5	6000	2,647	6	X	M
-	**P1000TPX3**	41	41	2,5	3000	2,605	3		M
-	**P1000TX3**	41	41	2,5	3000	2,730	3	X	M
-	**P1000THX3**	41	41	2,5	3000	2,730	3	X	M
-	**P1000TX3DF**	41	41	2,5	3000	2,647	3		M
-	**P1000TX2000**	41	41	2,5	3000	2,462	2	X	M
-	**P1000THX2000**	41	41	2,50	2000	2,730	2		M

T = 28x14mm

Abbréviation:
- PO = Non Traité
- ZP = Galvanisé
- HG = Galvanisé à Chaud
- DF = Defender