KLL110
Echelle à câbles

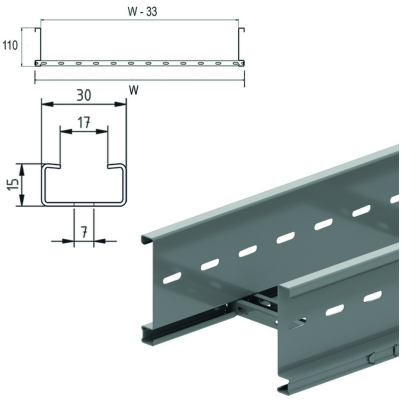

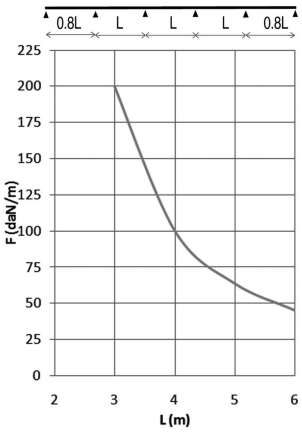

Longerons: profil en S perforé
Echelons en C perforés 15x30

Exec. Std.	Sendzimir
Mat. Opt.	zinc-magnésium

HD	Référence	↕ mm	↔ mm	→‖← mm	⇄ mm	kg/m	📦	Magasin	Unité
-	**KLL110.150**	110	150	1,25	3000	3,570	18		M
-	**KLL110.200**	110	200	1,25	3000	3,687	18		M
-	**KLL110.300**	110	300	1,25	3000	3,921	18		M
-	**KLL110.400**	110	400	1,25	3000	4,155	18		M
-	**KLL110.450**	110	450	1,25	3000	4,272	18		M
-	**KLL110.500**	110	500	1,25	3000	4,389	18		M
-	**KLL110.600**	110	600	1,25	3000	4,623	18		M
-	**KLL110.750**	110	750	1,25	3000	4,975	18		M
-	**KLL110.800**	110	800	1,25	3000	5,092	18		M
-	**KLL110.900**	110	900	1,25	3000	5,326	18		M
-	**ZMKLL110.150**	110	150	1,25	3000	3,570	18		M
-	**ZMKLL110.200**	110	200	1,25	3000	3,687	18		M
-	**ZMKLL110.300**	110	300	1,25	3000	3,921	18		M
-	**ZMKLL110.400**	110	400	1,25	3000	4,155	18		M
-	**ZMKLL110.450**	110	450	1,25	3000	4,272	18		M
-	**ZMKLL110.500**	110	500	1,25	3000	4,389	18		M
-	**ZMKLL110.600**	110	600	1,25	3000	4,623	18		M
-	**ZMKLL110.750**	110	750	1,25	3000	4,975	18		M
-	**ZMKLL110.800**	110	800	1,25	3000	5,092	18		M
-	**ZMKLL110.900**	110	900	1,25	3000	5,326	18		M

DIAGRAMME DE CHARGE
DIAGRAMME DE CHARGE Ce graphique indique la charge maximale également répartie horizontalement autorisée pour un soutien de charge multiple. Elles sont conformes à la norme IEC 61537 avec la jonction au milieu de la portée et la travée d'extrémité = 0,8 x la portée.

F = poids de câbles admissible (daN/m)
L = distance entre supports (m)
Déflection max. (m) = L/100

CARACTERISTIQUES
- maniable et robuste.
- fixation de la cloison SLOS85 sur l'échelle à câbles au moyen d'un écrou coulissant GM6 et boulon à tête ronde RB6.10.
- en cas de coupes d'échelle à câbles, il n'est pas nécessaire de forer des trous de fixation.
- échelons perforés pour la fixation idéale des câbles

INFO TECHNIQUE
Longerons en S à bords pliés.
Perforations linéaires.
Echelons en profil C.
Espacement tous les 250 mm par jonction mécanique.
Échelons alternés.