HDKS60
Echelle à câbles DAVID

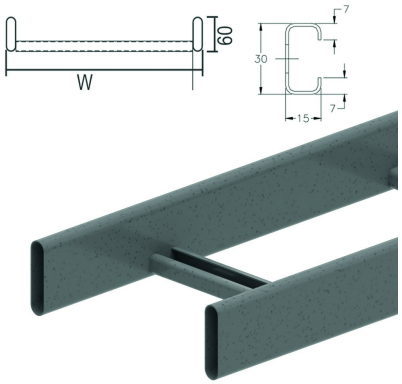

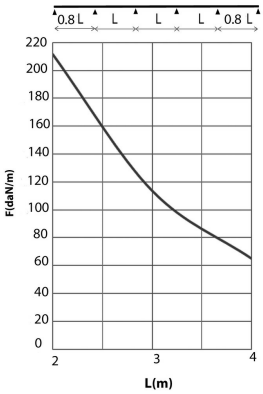

Longerons tubulaires
Echelons perforés en C 15x30

Exec. Std.						Galvanisé à chaud			
HD	Référence	↕ mm	↔ mm	→‖← mm	⇄ mm	kg/m	⬡	Magasin	Unité
-	**HDKS60.200**	60	200		6000	2,800	60	X	M
-	**HDKS60.300**	60	300		6000	3,080	60	X	M
-	**HDKS60.400**	60	400		6000	3,320	60	X	M
-	**HDKS60.500**	60	500		6000	3,530	60	X	M
-	**HDKS60.600**	60	600		6000	3,870	60	X	M

DIAGRAMME DE CHARGE
Ce graphique indique la charge maximale également répartie horizontalement autorisée pour un soutien de charge multiple. Elles sont conformes à la norme IEC 61537 avec connexion à 1/5 de la distance de soutien et la travée d'extrémité = 0,8x la portée.

F = max. admissible load (daN/m)
L = support distance (m)
Déflection max. (m) = L/100

CARACTERISTIQUES
- Excellente ventilation des câbles.
- Maniable et robuste.
- Angles arrondis pour la sécurité des câbles.
- Des échelons perforées pour une fixation des câbles plus facile.
- Fixation de la cloison ZMSLOS35 sur l'échelle à câbles au moyen de HDVM6.10.

INFO TECHNIQUE
Longerons en profil ovale de 60 mm x 15 mm. Echelons perforés en profil C. Espacement des échelons tous les 250 mm.
Échelons alternés.

A fixer avec:

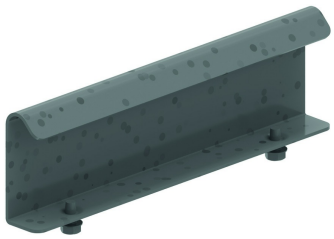

Eclisse pour HDKS
HDSSU