HDVSIE

Embase de sol pour HDKLIE

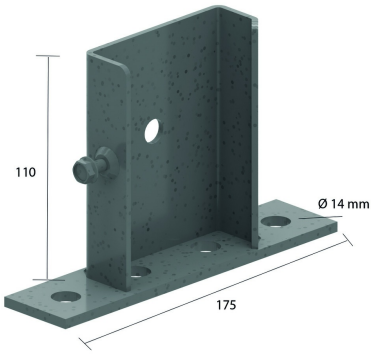

Pour fixation de l’échelle à câbles au sol.
Coulisse sur longeron.

Exec. Std. Galvanisé à chaud

HD	Référence	↕ mm	↔ mm	→‖← mm	⇄ mm	kg/stk		Magasin	Unité
-	**HDVSIE**	115	88			0,640	6	X	STK

Vis autotaraudeuse 6x12 premontée.