HDBKIE25

Etrier de console pour HDKLIE

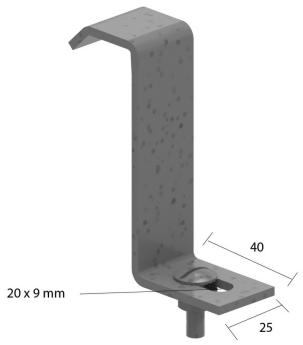

Pour la fixation de l’échelle sur la console.

Exec. Std. Galvanisé à chaud

HD	Référence	↕ mm	↔ mm	→‖← mm	⇄ mm	kg/stk		Magasin	Unité
-	**HDBKIE25**	83	25			0,090	20	X	STK

Inclus: Boulon HDRB6.20 et écrou RM6.