SS2

SS2 Collier de serrage

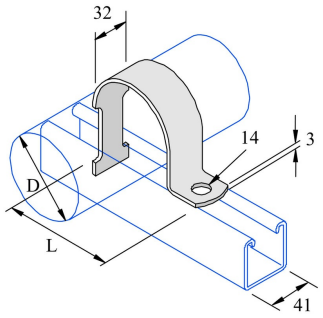

Exec. Std. Acier Inoxydable 316

HD	Référence	↕ mm	↔ mm	→‖← mm	⇄ mm	kg/stk		Magasin	Unité
-	**SS2/CSS**		32		81	0,084	20		STK
-	**SS2/ESS**		32		96	0,113	10		STK
-	**SS2/FSS**		32		96	0,137	10		STK