P3301T10SPP

Rail de montage

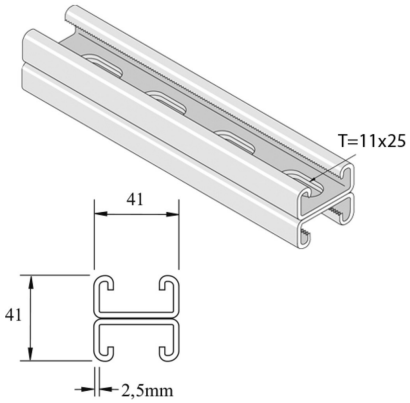

Exec. Std. Acier Inoxydable 316

HD	Référence	↕ mm	↔ mm	→‖← mm	⇄ mm	kg/m	📦	Magasin	Unité
-	**P3301T10SPP**	41	41	2,5	6000	3,436	150		M
-	**P3301T10SPPX3**	41	41	2,5	3000	3,530	3		M

Décapé et passivé. Inox 316.