P2815S
Support articulée

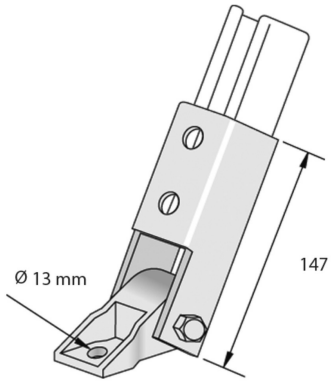

Exec. Std. Sendzimir

HD	Référence	↕ mm	↔ mm	→‖← mm	⇄ mm	kg/stk	📦	Magasin	Unité
-	**P2815S**					1,528	10	X	STK

Abbréviation:
- ZP = Galvanisé