P2106SS

Accessoire de montage incliné 105° 2D14

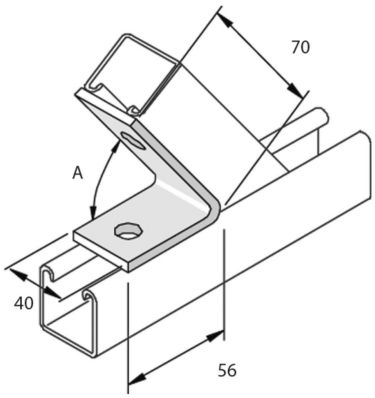

Exec. Std. Acier Inoxydable 316

HD	Référence	↕ mm	↔ mm	→‖← mm	⇄ mm	kg/stk	📦	Magasin	Unité
-	**P2106SS**		40			0,194	10		STK