P1983SS
Z50 Griffe

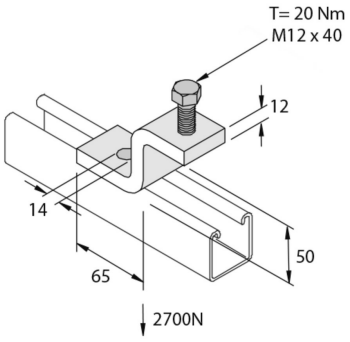

Exec. Std. Acier Inoxydable 316

HD	Référence	↕ mm	↔ mm	→‖← mm	⇄ mm	kg/stk		Magasin	Unité
-	**P1983SS**	50	40			0,389	10		STK