P1359SS

Equerre 90° LTR 4D14

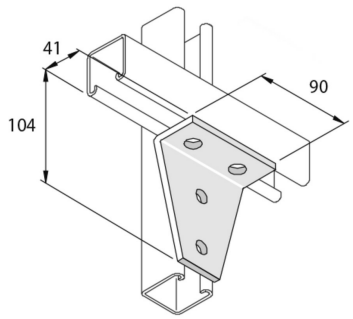

Exec. Std. Acier Inoxydable 316

HD	Référence	↕ mm	↔ mm	→‖← mm	⇄ mm	kg/stk		Magasin	Unité
-	**P1359SS**	104	41		90	0,494	10		STK