P1272SS

Etrier de Fixation C25

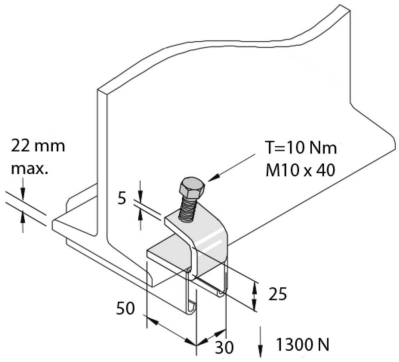

Exec. Std. Acier Inoxydable 316

HD	Référence	↕ mm	↔ mm	→‖← mm	⇄ mm	kg/stk	⬡	Magasin	Unité
-	**P1272SS**	25	30		50	0,123	20	X	STK