P1067SS

Accessoire de montage plat 4D14

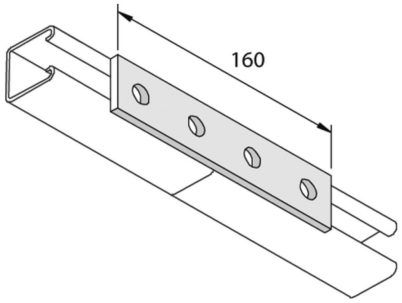

Exec. Std. Acier Inoxydable 316

HD	Référence	↕ mm	↔ mm	→‖← mm	⇄ mm	kg/stk	📦	Magasin	Unité
-	**P1067SS**		40		160	0,258	20	X	STK