P1044SS

C96 Accessoire de montage 4D14

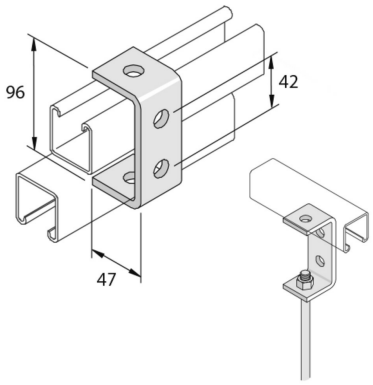

Exec. Std. Acier Inoxydable 316

HD	Référence	↕ mm	↔ mm	→‖← mm	⇄ mm	kg/stk		Magasin	Unité
-	**P1044SS**	96	40		47	0,287	10		STK