P1037SS

Equerre 90° Lb 3D14

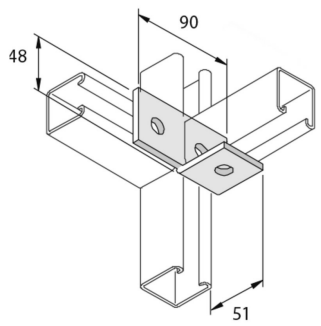

Exec. Std. Acier Inoxydable 316

HD	Référence	↕ mm	↔ mm	→‖← mm	⇄ mm	kg/stk		Magasin	Unité
-	**P1037SS**	51	48		90	0,327	10		STK