I4LOMEGA150

Console / pendart

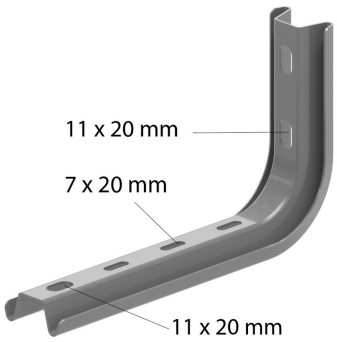

Exec. Std.	Acier Inoxydable 304

	Charge Maximale (daN)
100	110
150	100
200	90
300	70
400	50
500	40
600	30

HD	Référence	↕ mm	↔ mm	→‖← mm	⇄ mm	kg/stk	⬡	Magasin	Unité
-	**I4LOMEGA150.100**	145	145			0,300	12	X	STK
-	**I4LOMEGA150.150**	145	195			0,320	12	X	STK
-	**I4LOMEGA150.200**	145	245			0,340	12	X	STK
-	**I4LOMEGA150.300**	145	345			0,490	6	X	STK
-	**I4LOMEGA150.400**	145	445			0,540	6	X	STK
-	**I4LOMEGA150.500**	145	545			0,640	6	X	STK
-	**I4LOMEGA150.600**	145	645			0,770	6	X	STK

Pour montage, employez le I4VOMEGA pour éviter la déformation du profil.

Décapé et passivé.