P170

Short U-Bolt 150mm M12

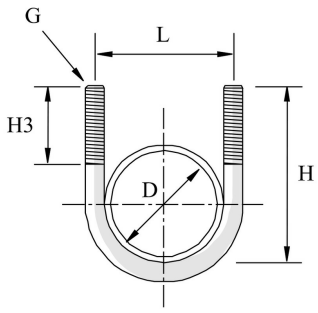

Standard finish: Electro zinc-plated

HD	Reference	↕ mm	↔ mm	→‖← mm	⇄ mm	kg/stk	📦	Stock	Unit
-	**170003402**	41		M6	41	0,030	100		STK
-	**170003412**	41		M8	41	0,050	100		STK
-	**170003422**	46		M10	46	0,070	100		STK
-	**170004212**	52		M8	52	0,070	100		STK
-	**170004222**	54		M10	54	0,080	100		STK
-	**170004812**	57		M8	57	0,080	100		STK
-	**170004822**	59		M10	59	0,090	100		STK
-	**170006012**	71		M8	71	0,090	100		STK
-	**170006022**	73		M10	73	0,110	100		STK
-	**170006032**	75		M12	75	0,160	100		STK
-	**170007622**	89		M10	89	0,120	100		STK
-	**170008922**	100		M10	100	0,150	50		STK
-	**170008932**	102		M12	102	0,200	50		STK
-	**170011432**	126		M12	126	0,270	50		STK
-	**170013932**	156		M12	156	0,300	25		STK
-	**170016832**	182		M12	182	0,330	25		STK

Abbreviation:
- ZP = Zinc Plated