P2000T

Befestigungsprofil H41 gelocht M12

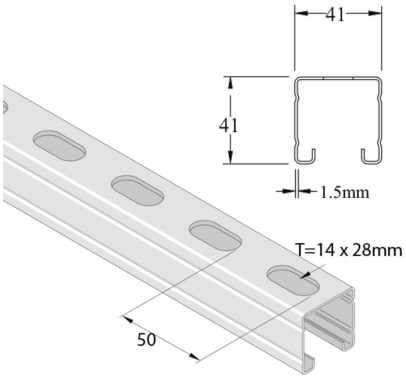

Standardausführung — Schwarzer Stahl

HD	Referenz	↕ mm	↔ mm	→‖← mm	⇄ mm	kg/m	📦	Lager	Einheit
-	**P2000TP**	41	41	1,5	6000	1,593	300		M
-	**P2000TPX3**	41	41	1,5	3000	1,593	150		M
-	**P2000T**	41	41	1,5	6000	1,635	6	X	M
-	**P2000TH**	41	41	1,5	6000	1,720	900		M
-	**P2000TX3**	41	41	1,5	3000	1,720	3		M
-	**P2000THX3**	41	41	1,5	3000	1,720	900		M

Abkürzung:
- ZP = Verzinkt