P1100T

Befestigungsprofil H41 gelocht M12

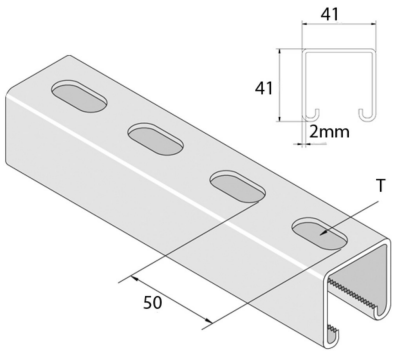

Standardausführung								Sendzimir verzinkt	
HD	Referenz	↕ mm	↔ mm	→‖← mm	⇄ mm	kg/m	⬡	Lager	Einheit
-	**P1100T**	41	41	2	6000	2,110	6	X	M
-	**P1100TH**	41	41	2	6000	2,110	6	X	M
-	**P1100TX3**	41	41	2	3000	2,184	3	X	M

Abkürzung:
- ZP = Verzinkt
- HG = Tauchfeuerverzinkt