# P4045

## Z21 Bügel Befestigungsprofil 2D14

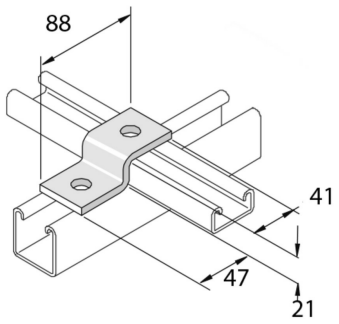


| Standardausführung | | | | | | Tauchfeuerverzinkt | | | |
|---|---|---|---|---|---|---|---|---|---|
| HD | Referenz | ↕ mm | ↔ mm | →‖← mm | ⇄ mm | kg/stk | | Lager | Einheit |
| - | **P4045** | 21 | | | 88 | 0,160 | 20 | X | STK |

Abkürzung:
- HG = Tauchfeuerverzinkt