P2484

Winkelhalterung 90 ° TR 7D14

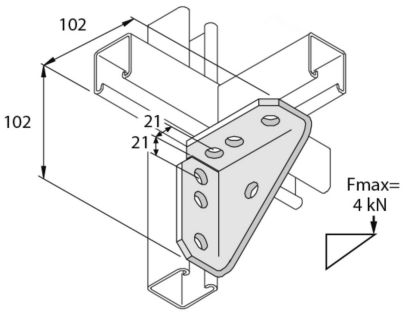

Standardausführung								Tauchfeuerverzinkt	
HD	Referenz	↕ mm	↔ mm	→‖← mm	⇄ mm	kg/stk		Lager	Einheit
-	**P2484**	102	47		102	0,608	10	X	STK
-	**P2484DF**	102	47		102	0,608	10	X	STK