P2348-S1

Basisplatten TR305 Befestigungsprofil 8D14

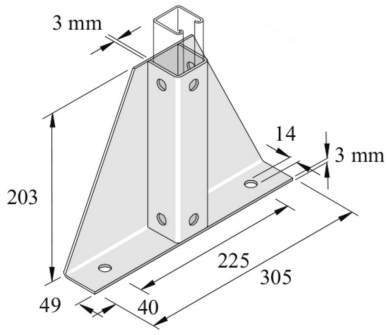

Standardausführung						Tauchfeuerverzinkt			
HD	Referenz	↕ mm	↔ mm	→‖← mm	⇄ mm	kg/stk		Lager	Einheit
-	**P2348-S1**	203	49		305	1,952	1	X	STK
-	**P2348-S1DF**	203			305	1,952	10	X	STK

Abkürzung:
- HG = Tauchfeuerverzinkt