P2322
Flachbügel 3D14

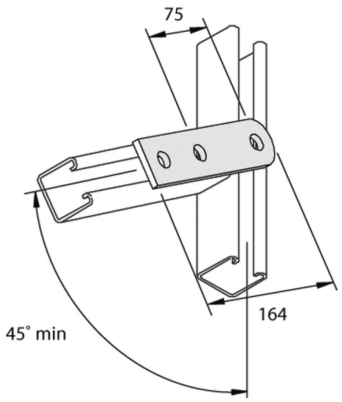

Standardausführung — Tauchfeuerverzinkt

HD	Referenz	↕ mm	↔ mm	→‖← mm	⇄ mm	kg/stk	⬡	Lager	Einheit
-	**P2322**				164	0,238	20		STK

Abkürzung:
- HG = Tauchfeuerverzinkt