P2106
Winkelhalterung 75° 2D14

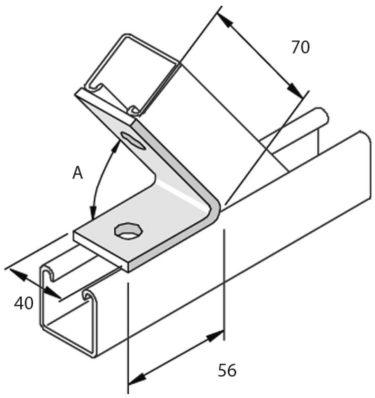

Standardausführung						Tauchfeuerverzinkt			
HD	Referenz	↕ mm	↔ mm	→‖← mm	⇄ mm	kg/stk	⬡	Lager	Einheit
-	**P2106**					0,188	10		STK

A = 75°

Abkürzung:
- HG = Tauchfeuerverzinkt