P1941
Flachbügel 5D14

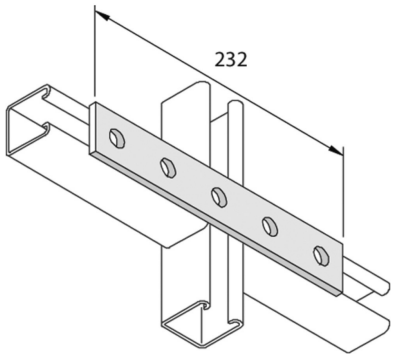

Standardausführung						Tauchfeuerverzinkt			
HD	Referenz	↕ mm	↔ mm	→‖← mm	⇄ mm	kg/stk		Lager	Einheit
-	**P1941**		40		232	0,364	20	X	STK

Abkürzung:
- HG = Tauchfeuerverzinkt